·专业电源芯片开发设计·
专业于整机电源方案解决

深圳市佳林卓电子有限公司
Shenzhen Stronglink Eiectronics Co.,ltd

我们一直致力于创造出
更贴近自然的产品

中国 • 深圳

专业提供高效、节能LED驱动方案商

公司简介 Company Profile

深圳市佳林卓电子有限公司是一家具有活力的IC设计公司。

公司以电源管理芯片的开发设计为主攻方向，专注于设计、测试和销售基于先进的亚微米CMOS、BIPOLAR、BICMOS、BCD等工艺技术的模拟及数字模拟混合集成电路产品，研制出多款AC-DC，DC-DC芯片，另外还有多款革新性的产品正在开发中，产品广泛应用手机、便携式媒体播放器、液晶电视和显示器、个人电脑、适配器和充电器以及其他电子产品。

公司推出高性能，低成本电源芯片，以及完善的技术解决方案。同时芯片还兼具有节能的特色，节能指标高于美国EPS2.0，欧盟EUP5.0。

质量 / 环境方针：

- 卓越品质，技术创新 成就绿色节能电源芯片，造就绿色电源世界

公司经营理念“顾客满意百分百”：

- 珍惜与客户之间长期伙伴合作关系
- 追求领先技术与全方位服务
- 注重品质优于一切
- 产品价值远超越产品价格

品质系统架构

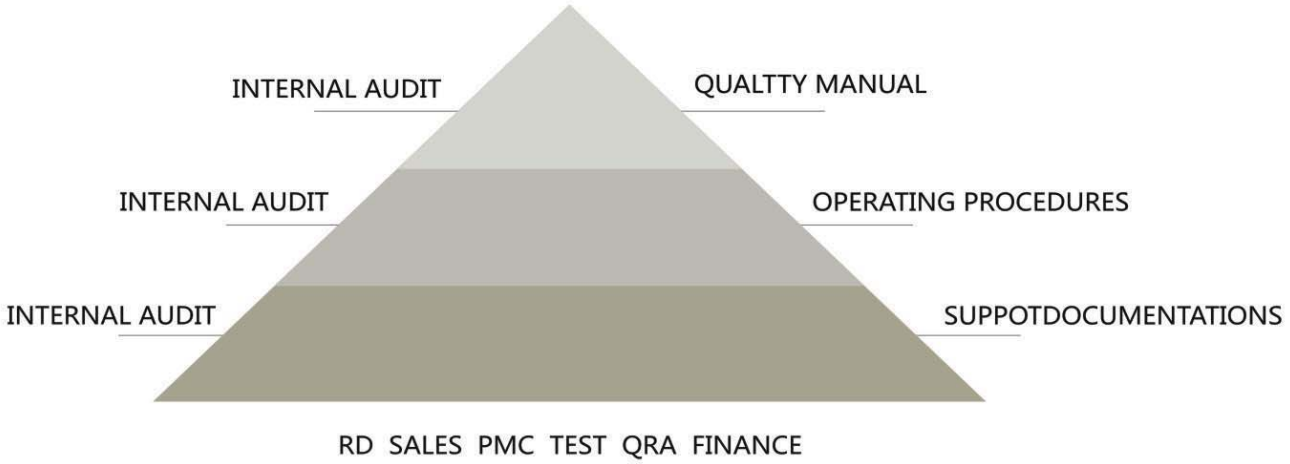

Flyback PWM Switch Controller

Porduct Number	Max Pout(W)	Operation Frequency	MOSFET Vds	Rds(on)	Max Vdd	Frequency Shuffling	Standby Power	Power on Soft-start	VDD OVP	OTP	OLP /SCP	Package
LY2823L	6.0W	55KHz	>650V	12.0Ω	26V	Y	<100mW	Y	A	A	A	SOP8
LY2829L	9.0W	55KHz	>650V	9.0Ω	26V	Y	<100mW	Y	A	A	A	DIP8
LY2831L	12.0W	55KHz	>650V	5.0Ω	26V	Y	<100mW	Y	A	A	A	DIP8
LY2832L	18.0W	55KHz	>650V	3.3Ω	26V	Y	<100mW	Y	A	A	A	DIP8
LY2837L	20.0W	55KHz	>650V	2.2Ω	26V	Y	<100mW	Y	A	A	A	DIP8

Porduct Number	Max Pout(W)	Operation Frequency	MOSFET Vds	Rds(on)	Max Vdd	Frequency Shuffling	Standby Power	Power on Soft-start	VDD OVP	OTP	OLP /SCP	Package
LY9761	6.0W	65KHz	>650V	12.0Ω	26V	Y	<100mW	Y	A	A	A	SOP8
LY9763	8.0W	65KHz	>650V	9.0Ω	26V	Y	<100mW	Y	A	A	A	DIP8
LY9765	10.0W	65KHz	>650V	6.5Ω	26V	Y	<100mW	Y	A	A	A	DIP8
LY9766	15.0W	65KHz	>650V	4.4Ω	26V	Y	<100mW	Y	A	A	A	DIP8
LY9768	20.0W	65KHz	>650V	2.2Ω	26V	Y	<100mW	Y	A	A	A	DIP8

Porduct Number	Max Pout(W)	Operation Frequency	MOSFET Vds	Rds(on)	Max Vdd	Frequency Shuffling	Standby Power	Power on Soft-start	VDD OVP	OTP	OLP /SCP	Package
LY9601L	6.0W	65KHz	>650V	12.0Ω	26V	Y	<100mW	Y	A	A	A	SOP8
LY9611L	7.5W	65KHz	>650V	9.0Ω	26V	Y	<100mW	Y	A	A	A	SOP8
LY9603L	8.0W	65KHz	>650V	9.0Ω	26V	Y	<100mW	Y	A	A	A	DIP8
LY9605L	10.0W	65KHz	>650V	6.5Ω	26V	Y	<100mW	Y	A	A	A	DIP8
LY9606L	15.0W	65KHz	>650V	4.4Ω	26V	Y	<100mW	Y	A	A	A	DIP8
LY9608L	20.0W	65KHz	>650V	2.2Ω	26V	Y	<100mW	Y	A	A	A	DIP8

Porduct Number	Max Pout(W)	Operation Frequency	MOSFET Vds	Rds(on)	Max Vdd	Frequency Shuffling	Standby Power	Power on Soft-start	VDD OVP	OTP	OLP /SCP	Package
LY9523L	8.0W	65KHz	>650V	9.0Ω	26V	Y	<100mW	Y	A	A	A	DIP8
LY9525L	10.0W	65KHz	>650V	6.5Ω	26V	Y	<100mW	Y	A	A	A	DIP8
LY9526L	15.0W	65KHz	>650V	4.4Ω	26V	Y	<100mW	Y	A	A	A	DIP8
LY9527L	20.0W	65KHz	>650V	3.3Ω	26V	Y	<100mW	Y	A	A	A	DIP8
LY9528L	24.0W	65KHz	>650V	2.2Ω	26V	Y	<100mW	Y	A	A	A	DIP8

Flyback PWM +BJT Switch Controller

Porduct Number	Max Pout(W)	Operation Frequency	BJT Vbs	Max Vcc	Standby Power	Vcc OVP/SVP	SPP	Package
LY2117	18.0W	62KHz	>720V	8.7V	<300mW	A	A	DIP8
SL2128	18.0W	CT:680PF 65KHz	>700V	8.8V	<300mW	A	A	DIP8
SL2128C	18.0W	65KHz	>700V	8.8V	<300mW	A	A	DIP8

Primary Side Regulation Power Switch Controller

Porduct Number	Max Oper. Frequency	MOSFET Vds	Rds(on)	Max Vdd	Frequency Shuffling	Standby Power	CV	CC	Cable compensation	Inductance compensation	Power on Soft-start	VDD OVP	OLP /SCP	Package
LY1043	65KHz	>600V	9.0Ω	26V	Y	<200mW	5%	5%	Y	Y	Y	A	A	DIP8
LY1045	65KHz	>600V	5.0Ω	26V	Y	<200mW	5%	5%	Y	Y	Y	A	A	DIP8
LY1046	65KHz	>600V	4.4Ω	26V	Y	<200mW	5%	5%	Y	Y	Y	A	A	DIP8
LY1047	65KHz	>600V	3.3Ω	26V	Y	<200mW	5%	5%	Y	Y	Y	A	A	DIP8
LY1048	65KHz	>600V	2.2Ω	26V	Y	<300mW	5%	5%	Y	Y	Y	A	A	DIP8

Porduct Number	Max Oper. Frequency	MOSFET Vds	Rds(on)	Max Vdd	Frequency Shuffling	Standby Power	CV	CC	Cable compensation	Inductance compensation	Power on Soft-start	VDD OVP	OLP /SCP	Package
SL2903	55KHz	>600V	12.0Ω	26V	Y	<200mW	5%	10%	Y	Y	Y	A	A	SOP8
SL2909	55KHz	>600V	9.0Ω	26V	Y	<200mW	5%	10%	Y	Y	Y	A	A	DIP8
SL2911	55KHz	>600V	5.0Ω	26V	Y	<200mW	5%	10%	Y	Y	Y	A	A	DIP8
SL2912	55KHz	>600V	3.3Ω	26V	Y	<300mW	5%	10%	Y	Y	Y	A	A	DIP8
SL2917	55KHz	>600V	2.2Ω	26V	Y	<300mW	5%	10%	Y	Y	Y	A	A	DIP8

Porduct Number	Max Oper. Frequency	BJT Vcb	Max Vdd	Frequency Shuffling	Standby Power	CV	CC	Cable compensation	Inductance compensation	Power on Soft-start	VDD OVP	OLP /SCP	Package
LY2973	100KHz	>700V	25V	Y	<100mW	5%	10%	Y	Y	Y	A	A	SOP8
LY2975	100KHz	>700V	25V	Y	<100mW	5%	10%	Y	Y	Y	A	A	SOP8
LY2976	100KHz	>700V	25V	Y	<100mW	5%	10%	Y	Y	Y	A	A	DIP8
LY2977	100KHz	>700V	25V	Y	<100mW	5%	10%	Y	Y	Y	A	A	DIP8
LY2978	100KHz	>700V	25V	Y	<100mW	5%	10%	Y	Y	Y	A	A	DIP8

Flyback PWM +BJT Switch Controller

Porduct Number	Topology	Operation Frequency	Max Vdd	Frequency Shuffling	Standby Power	Power on Soft-start	VDD OVP	OTP	OLP/ SCP	Package
LY6803	QR Flyback	Varible	28V	Y	<150mW	Y	A	A	A	SOP8
LY6805	QR Flyback	Varible	28V	Y	<150mW	Y	A	A	A	SOP8
SL2263	Flyback	External	28V	Y	<300mW	Y	A	A	A	SOT23-6
LY2265	Flyback	65KHz	26V	*	<100mW	Y	A	A	A	SOT23-6
LY2267	Flyback	65KHz	26V	Y	<100mW	Y	A	A	A	SOT23-6
LY2273	Flyback	65KHz	28V	Y	<100mW	Y	L	L	A	SOT23-6

Op Amp Controller IC Product

Part Number	CH	SH DN	VCC(V)	GBP(Mhz)	SR(V/us)	Vos(mV)	IB(pA)	Iq/Ch	Package	Remarks
LYS3211	1	N	2.1--5.5V	1.00	0.52	0.80	10	120uA	SOT23-5	micro Power
LYS3213	2	N	2.1--5.5V	1.00	0.52	0.80	10	120uA	SOP8	micro Power
LYS3215	4	N	2.1--5.5V	1.00	0.52	0.80	10	120uA	SOP14	micro Power
LY321	1	N	3.0--32V	1.00		2.00	45	0.43mA	SOT23-5	Low Power
LY358	2	N	3.0--32V	1.00		2.00	45	0.50mA	SOP8	Low Power
LY324	4	N	3.0--32V	1.00		2.00	45	0.70mA	SOP14	Low Power

CC/CV Controller IC Product

Part Number	CH	applica	VCC(V)	Vref	Iibv(nA)	Vsense	Ii(uA)	Iq/Ch	Paokage	Remarks
LY8013	2	CC/CV	2.5-18V	1.21V	50	200mV	25	0.60mA	SOT23-6	XX4313
LY8011	2	CC/CV	2.5-18V	1.21V	50	50mV	25	0.60mA	SOT23-6	NEW
LY101	2	CC/CV	4.5-32V	1.24V	-300		30	0.60mA	SOP8	TSM101
LY103	2	CC/CV	4.5-32V	2.50V	-20		20	0.60mA	SOP8	TSM103 XXX4300A

DC TO DC BUCK Controller IC Product

Porduct Number	Topoogy: Buck	BJT	Input Voltage	Freq	Adj:Vref	Cable comp	Isense Voltage	Remarks	OPUTPUT	Package
SL8001	PWM+BJT	2A	4.5-45V	150KHz	1.235V	Y	155mV	CC/CV	5V1A	SOP8-EP
LY8006	PWM	Ext	4.5-40V	150KHz	0.80V	*	50mV	CC/CV	5V1-5A	SOP8
LY2576	PWM+BJT	3A	4.5-45V	50KHz	3.3V 5V Adj	*	-	-		TO-263 TO-220
LY2596	PWM+BJT	3A	4.5-45V	150KHz	3.3V 5V Adj	*	-	-		TO-263 TO-220
LY1507	PWM+BJT	2A	4.5-45V	50KHz	3.3V 5V Adj	*	-	-		TO-252-5L SOP8
LY1509	PWM+BJT	2A	4.5-45V	150KHz	3.3V 5V Adj	*	-	-		TO-252-5L SOP8
LY8033	PWM+BJT	3A	4.5-60V	150KHz	3.3V 5V Adj	*	-	-		TO-263 TO-220

高性能绿色PWM控制功率开关

LY952X系列集成了多项保护功能，可实现简单灵活的系统设计，减少了系统元件。

LY952X系列独具可调内部MOSFET的驱动功能，从而使系统设计能够轻易满足对功率输出，EMI及效率/温升的要求。

型号	适用输出功率	开关频率	MOSFET Vds	MOSFET Rds(on)	待机功耗	工作保护模式	封装
LY9523L	8.0W	65KHz	>650V	9.0Ω	<100mW	OTP OCP OVP OLP SPP	DIP8
LY9525L	10.0W	65KHz	>650V	6.5Ω	<100mW	OTP OCP OVP OLP SPP	DIP8
LY9526L	15.0W	65KHz	>650V	4.4Ω	<100mW	OTP OCP OVP OLP SPP	DIP8
LY9527L	20.0W	65KHz	>650V	3.3Ω	<100mW	OTP OCP OVP OLP SPP	DIP8
LY9528L	24.0W	65KHz	>650V	2.2Ω	<100mW	OTP OCP OVP OLP SPP	DIP8

IC特点：

可外部调节的 MOSFET 驱动能力，满足对功率输出，EMI及效率/温升的不同要求
内置频率扩展(shuffling)功能，改善系统的EMI特性
实现20W 以下“No Y-CAP”系统设计
超低的空载功耗
“零”OCP 恢复间隙时间
内置4ms 软启动功能
内置前沿消隐(Leading edge blanking)
内置多种保护：OVP OCP OPP OLP
内置OCP SPP补偿模块，实现优越的OCP SPP特性
目前提供DIP8封装形式，符合RoHS标准

应用范围：

DVD播放器/DVB电源
无绳电话充电器
白色家电
电脑 ，LCD TV待机电源
便携式电子产品电源,充电器
小功率适配器

典型应用：

典型应用：

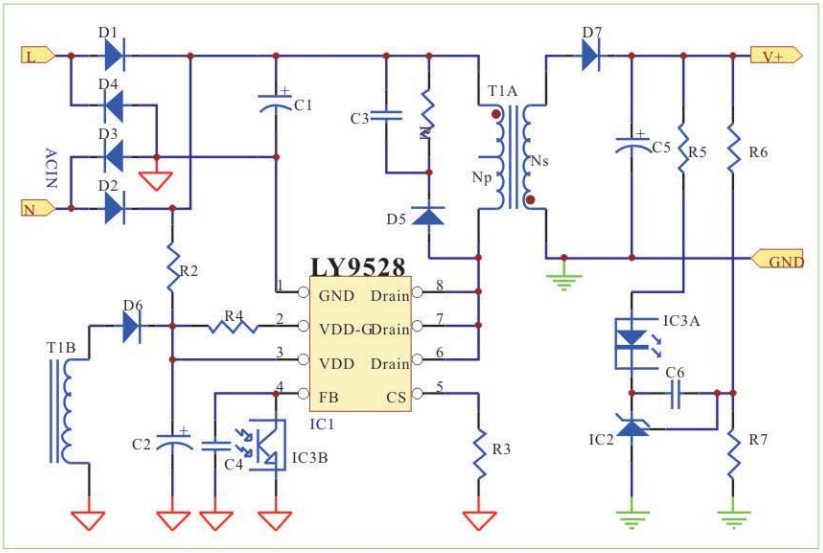

高性能绿色PWM控制功率开关

LY960X系列集成了多项保护功能，可实现简单灵活的系统设计，减少了系统元件。

LY960X系列独具可调内部MOSFET的驱动功能，从而使系统设计能够轻易满足对功率输出，EMI及效率/温升的要求。

型号	适用输出功率	开关频率	MOSFET Vds	MOSFET Rds(on)	待机功耗	工作保护模式	封装
LY9601L	6.0W	65KHz	>650V	12.0Ω	<100mW	OTP OCP OVP OLP SPP	SOP8
LY9611L	7.5W	65KHz	>650V	9.0Ω	<100mW	OTP OCP OVP OLP SPP	SOP8
LY9603L	8.0W	65KHz	>650V	9.0Ω	<100mW	OTP OCP OVP OLP SPP	DIP8
LY9605L	10.0W	65KHz	>650V	6.5Ω	<100mW	OTP OCP OVP OLP SPP	DIP8
LY9606L	15.0W	65KHz	>650V	4.4Ω	<100mW	OTP OCP OVP OLP SPP	DIP8
LY9608L	20.0W	65KHz	>650V	2.2Ω	<100mW	OTP OCP OVP OLP SPP	DIP8

IC特点：

可外部调节的 MOSFET 驱动能力，满足对功率输出，EMI及效率/温升的不同要求
内置频率扩展(shuffling)功能，改善系统的 EMI 特性
实现20W 以下“No Y-CAP”系统设计
超低的空载功耗
“零”OCP 恢复间隙时间
内置4ms 软启动功能
内置前沿消隐(Leading edge blanking)
内置多种保护：OVP OCP OPP OLP
内置OCP SPP 补偿模块，实现优越的OCP SPP特性
目前提供DIP8、SOP8两种封装形式，符合RoHS标准

应用范围：

DVD播放器/DVB电源
无绳电话充电器
白色家电
电脑 ， LCD TV待机电源
便携式电子产品电源,充电器
小功率适配器

典型应用：

典型应用：

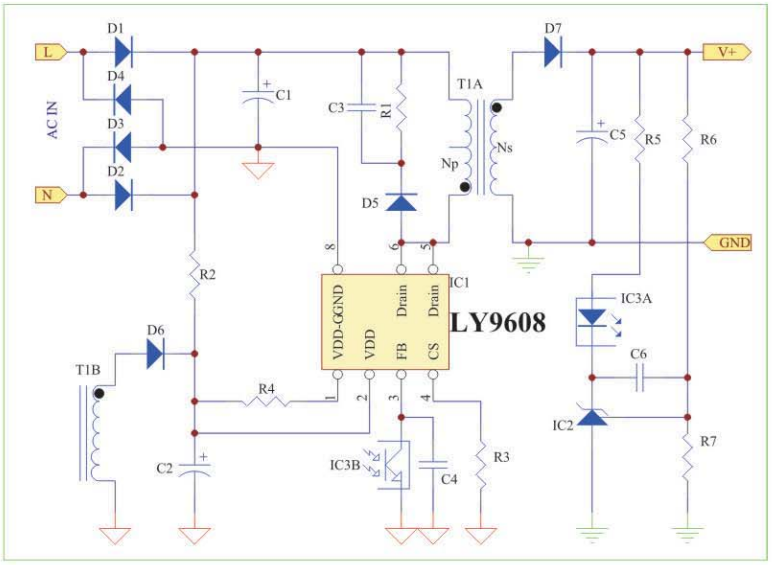

高效率绿色PWM控制功率开关

LY28系列集成了多项保护功能，可实现简单灵活的系统设计，减少了系统元件。

LY28系列独具可调内部MOSFET的驱动功能，从而使系统设计能够轻易满足对功率输出，EMI及效率/温升的要求。

型号	适用输出功率	开关频率	MOSFET Vds	MOSFET Rds(on)	待机功耗	工作保护模式	封装
LY2823L	6.0W	55KHz	>650V	12.0Ω	<100mW	OTP OCP OVP OLP	SOP8
LY2829L	9.0W	55KHz	>650V	9.0Ω	<100mW	OTP OCP OVP OLP	DIP8
LY2831L	12.0W	55KHz	>650V	4.4Ω	<100mW	OTP OCP OVP OLP	DIP8
LY2832L	18.0W	55KHz	>650V	3.3Ω	<100mW	OTP OCP OVP OLP	DIP8
LY2837L	20.0W	55KHz	>650V	2.2Ω	<100mW	OTP OCP OVP OLP	DIP8

IC特点：

可外部调节的 MOSFET 驱动能力，满足对功率输出，EMI及效率/温升的不同要求
内置频率扩展(shuffling)功能，改善系统的 EMI特性
实现20W 以下“No Y-CAP”系统设计
超低的空载功耗
“零”OCP 恢复间隙 时间
内置4ms软启动功能
内置前沿消隐(Leading edge blanking)
内置多种保护：OVP OCP OPP OLP
内置OCP SPP补偿模块，实现优越的 OCP SPP特性
目前提供DIP8、SOP8 两种封装形式，符合RoHS 标准

应用范围：

DVD 播放器/DVB电源
便携式电子产品电源,充电器
电脑 ， LCD TV待机电源
小功率适配器

典型应用：

典型应用：

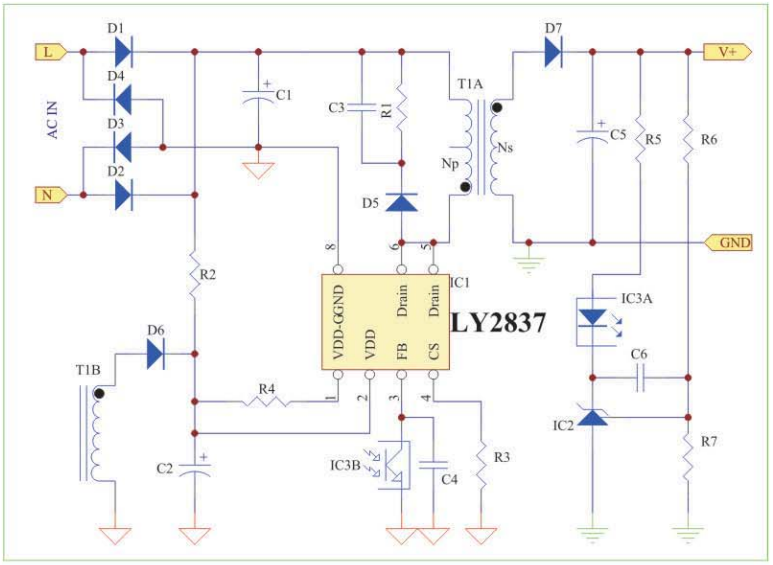

高效率绿色PWM控制功率开关

LY976*系列集成了多项保护功能，可实现简单灵活的系统设计，减少了系统元件。

LY976*系列独具可调内部 MOSFET的驱动功能，从而使系统设计能够轻易满足对功率输出，EMI及效率/温升的要求。

型号	适用输出功率	开关频率	MOSFET Vds	MOSFET Rds(on)	待机功耗	工作保护模式	封装
LY9761	6.0W	65KHz	>650V	12.0Ω	<100mW	OTP OCP OVP OLP SPP	SOP8
LY9763	8.0W	65KHz	>650V	9.0Ω	<100mW	OTP OCP OVP OLP SPP	DIP8
LY9765	10.0W	65KHz	>650V	6.5Ω	<100mW	OTP OCP OVP OLP SPP	DIP8
LY9766	15.0W	65KHz	>650V	4.4Ω	<100mW	OTP OCP OVP OLP SPP	DIP8
LY9768	20.0W	65KHz	>650V	2.2Ω	<100mW	OTP OCP OVP OLP SPP	DIP8

IC特点：

可外部调节的 MOSFET 驱动能力，满足对功率输出，EMI 及效率/温升的不同要求
内置频率扩展(shuffling)功能，改善系统的 EMI 特性
实现20W 以下“No Y-CAP”系统设计
超低的空载功耗
“零”OCP 恢复间隙时间
内置4ms 软启动功能
内置前沿消隐(Leading edge blanking)
内置多种保护：OVP OCP OPP OLP
内置OCP SPP 补偿模块，实现优越的 OCP SPP特性
目前提供DIP8、SOP8 两种封装形式，符合RoHS标准

应用范围：

DVD 播放器/DVB电源
便携式电子产品电源,充电器
电脑 ， LCD TV待机电源
小功率适配器

典型应用：

典型应用：

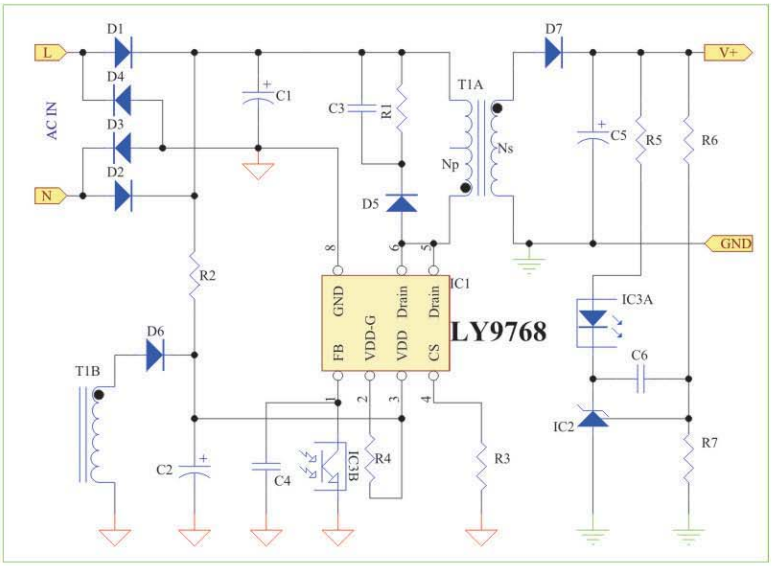

低成本绿色PWM控制功率开关

在小功率领域降低系统成本的一种方式是使用低成本的功率三极管(Power BJT)，对此推出了高集成的驱动BJT的PWM控制器:SL2128/2128C。该芯片采用优化的基极电流驱动,并具有内置BJT 驱动能力，以及内置频率扩展和各种保护功能， 使系统设计能够轻易实现高性价比。

型号	适用输出功率	开关频率	开关管Vcb	待机功耗	工作保护模式	封装
LY2117	18.0W	62KHz	>720V	<300mW	OVP SPP	DIP8
SL2128	18.0W	CT:680PF 65KHz	>700V	<300mW	OVP SPP	DIP8
SL2128C	18.0W	65KHz	>700V	<300mW	OVP SPP	DIP8

特点：

内置700V高压功率开关管，极少的外围器件
锁存脉宽调制，逐脉冲限流检测
低输出降频功能，无输出功耗可低于0.3W
独立上限电流检测控制器，实时处理控制器的过流、过载
内置具有温度补偿的电流限制电阻，精确电流限制
利用开关功率管的放大作用完成启动，启动电阻的功耗减少10倍以上
极少的外围元器件，低启动和工作电流，VCC过压自动限制
宽电压连续输出功率可达 15W,峰值输出功率可达18W
内置CT电容。解决CT电容空焊炸机。
目前提供DIP8封装形式，符合RoHS标准

应用范围:

小功率适配器
小功率DVB、DVD电源板

典型应用：

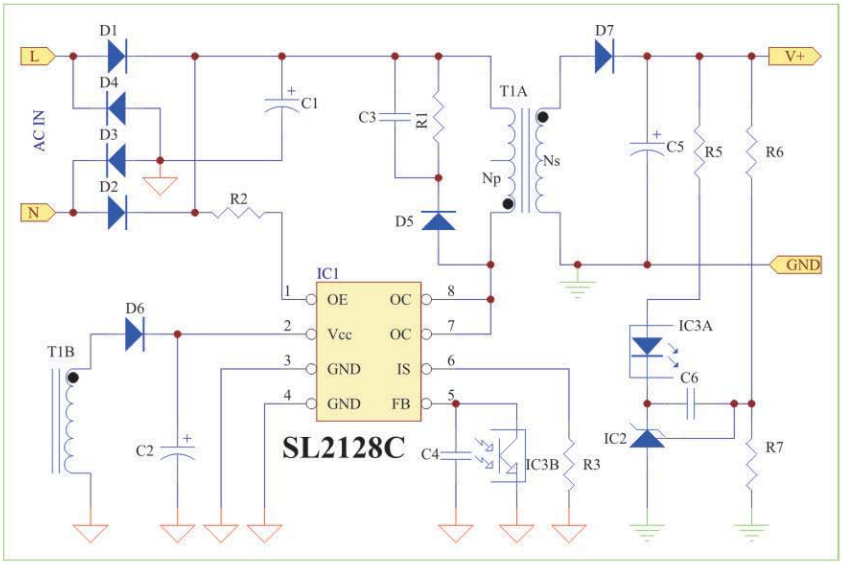

典型应用：

一次侧控制 绿色PWM控制功率开关

SL29xx系列集成了一次侧控制的PWM与功率MOSFET。

SL29系列内部集成恒流恒压(CV/CC)设计，在系统设计中无需光耦器件、TL431和X/Y电容，是低功率电源适配器和电池充电器设计的最佳选择。

型号	适用输出功率	最高开关频率	MOSFET Vds	MOSFET Rds(on)	待机功耗	OUT:CV	OUT:CC	工作保护模式	封装
SL2903	5.0W	55KHz	>600V	12.0Ω	<200mW	5%	10%	OTP OCP OVP SCP	SOP8
SL2909	7.0W	55KHz	>600V	9.0Ω	<200mW	5%	10%	OTP OCP OVP SCP	DIP8
SL2911	10.0W	55KHz	>600V	5.0Ω	<200mW	5%	10%	OTP OCP OVP SCP	DIP8
SL2912	15.0W	55KHz	>600V	3.3Ω	<300mW	5%	10%	OTP OCP OVP SCP	DIP8
SL2917	18.0W	55KHz	>600V	2.2Ω	<300mW	5%	10%	OTP OCP OVP SCP	DIP8

特点：

实现18W以下“No Y-CAP”系统设计
一次侧控制省去了光耦器件与TL431，实现低成本紧凑设计
内置误差放大器进行 CV/CC操作
内置软启动功能
内置前沿消隐(Leading edge blanking)
外置可调CC恒流
CV模式下内置线压降补偿.
内置自动补偿线输入电压.电感感量变化.提高精度
目前提供DIP8、SOP8 两种封装形式，符合RoHS标准

应用范围:

CV/CC充电器
线性电源/RCC替代
无绳电话、数码相机充电器
小功率适配器
LED Driver

典型应用：

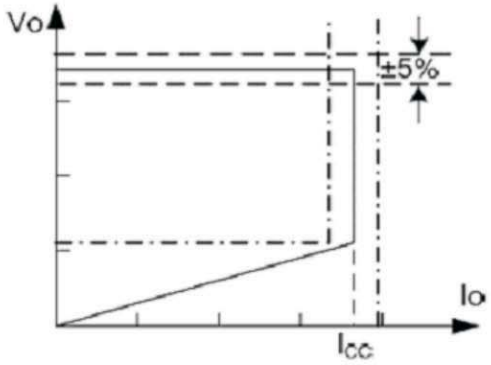

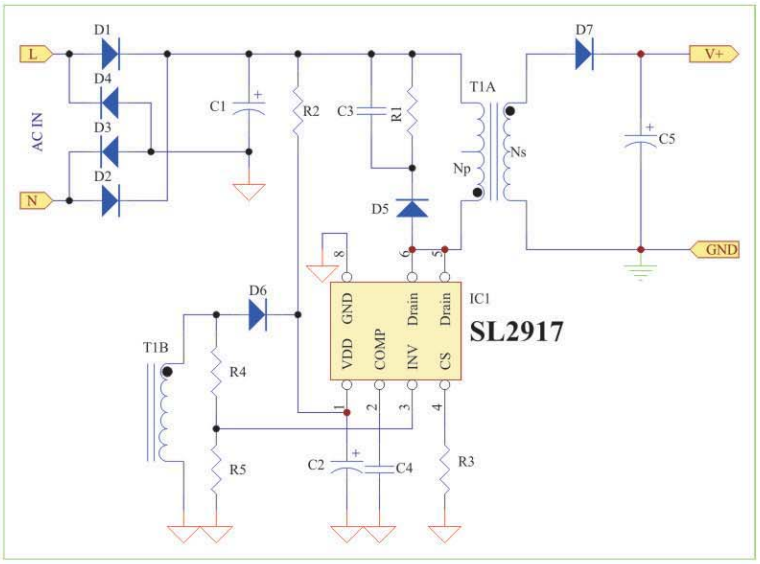

一次侧控制 绿色PWM 控制功率开关

SL297X系列集成了一次侧控制的PWM与功率MOSFET。

SL297X系列内部集成恒流恒压(CV/CC)设计，在系统设计中无需光耦器件、TL431和X/Y电容，是低功率电源适配器和电池充电器设计的最佳选择。

型号	适用输出功率	最高开关频率	开关管Vcb	待机功耗	OUT:CV	OUT:CC	工作保护模式	封装
LY2973	5.0W	100KHz	>700V	<100mW	5%	10%	OTP OCP OVP SCP	SOP8
LY2975	6.0W	100KHz	>700V	<100mW	5%	10%	OTP OCP OVP SCP	SOP8
LY2976	7.0W	100KHz	>700V	<100mW	5%	10%	OTP OCP OVP SCP	DIP8
LY2977	8.0W	100KHz	>700V	<100mW	5%	10%	OTP OCP OVP SCP	DIP8
LY2978	9.0W	100KHz	>700V	<100mW	5%	10%	OTP OCP OVP SCP	DIP8

特点：

实现9W以下“No Y-CAP”系统设计
一次侧控制省去了光耦器件与 Tl431，实现低成本紧凑设计
内置误差放大器进行 CV/CC 操作
内置前沿消隐(Leading edge blanking)
外置可调CC恒流
CV模式下内置线压降补偿.
内置自动补偿线输入电压.电感感量变化.提高精度
目前提供DIP8、SOP8 两封装形式，符合RoHS标准

应用范围：

CV/CC充电器
线性电源/RCC替代
无绳电话、数码相机充电器
小功率适配器
LED Driver

典型应用：

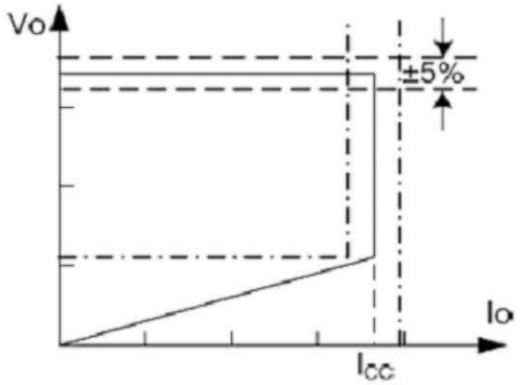

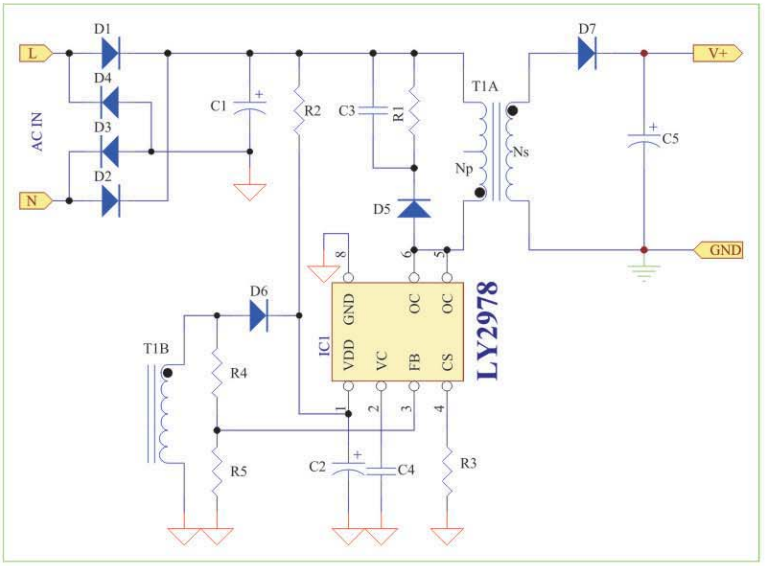

低功率绿色PWM控制芯片

LY2265/LY2267/LY2273:为小功率电源设计提了最佳选择。该系列芯片能使系统设计轻易实现超低的待机功耗、精准的过流保护、无Y电容的低成本方案，和优良的EMI性能。相对于同领域的其它芯片，LY2265/LY2267/LY2273具有极高的性价比。

型号	开关频率	频率扩展	待机功耗	VDD OVP	OTP	OLP/ SCP	封装
SL2263	External	Y	<300mW	A	A	A	SOT23-6
LY2265	65KHz	*	<100mW	A	A	A	SOT23-6
LY2267	65KHz	Y	<100mW	A	A	A	SOT23-6
LY2273	65KHz	Y	<100mW	L	L	A	SOT23-6

IC特点：

内置频率扩展(shuffling)功能，改善系统的EMI特性
实现20W以下“No Y-CAP”系统设计
超低的空载功耗:0.10W
内置4ms软启动功能
内置前沿消隐(Leading edge blanking)
内置多种保护：OVP OCP OPP OLP
内置OCP SPP 补偿模块，实现优越的 OCP SPP 特性
目前提供SOT23-6两种封装形式，符合RoHS标准

应用范围:

手机充电器 机顶盒　　消费类电子用电设备
LCD TV待机电源　　白色家电
PC待机电源　　低功率电子电源

典型应用：

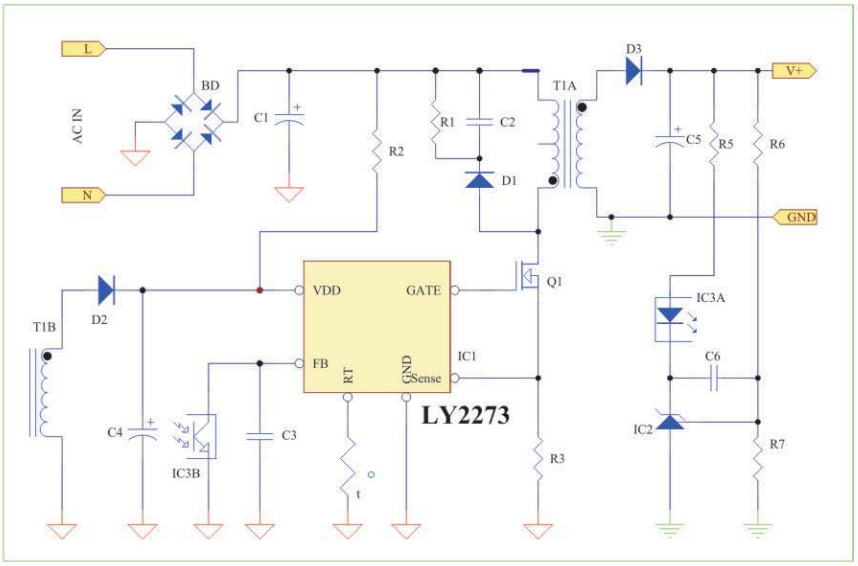

典型应用：

低功率绿色PWM控制芯片

LY6751集成了多种功能的保护，以及EMI改进的解决方案，有SOP-8或DIP-8封装，以减少元件数量和电路空间。该器件提供低启动电流，绿色模式省电操作功能，前沿消隐的电流感应和内部斜率补偿。此外，LY6751提供更多的保护，如OLP（过负荷保护），OVP（过电压保护），OTP（过温保护），以防止电路被异常条件下损坏。

IC特点：

内置500V高电压起动。
内置频率扩展(shuffling)功能，改善系统的EMI特性
超低的空载功耗:0.10W
内置软启动功能
内置前沿消隐(Leading edge blanking)
内置多种保护：OVP OCP OPP OLP
外置NTC实现OTP
内置OCP SPP补偿模块，实现优越的OCP SPP特性
目前提供DIP8 SOP8两种封装形式，符合RoHS标准

应用范围：

机顶盒	消费类电子用电设备
LCD TV	白色家电
电源适配器	低功率电子电源

典型应用：

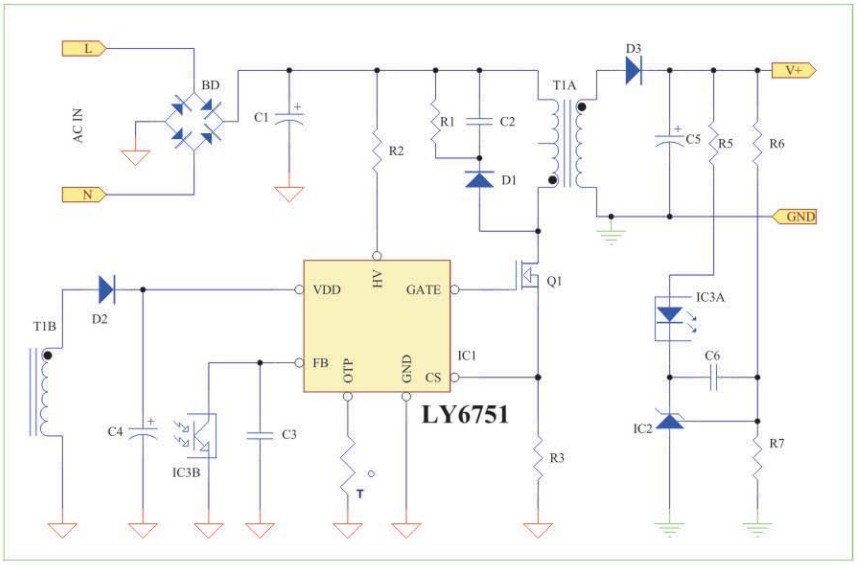

高效率绿色PWM控制器

LY6803 LY6805，为小功率电源设计提了最佳选择。该系列芯片能使系统设计轻易实现超低的待机功耗、超高效率精准的过流保护、过电压保护、无Y电容的低成本方案，和优良的EMI性能。具有极高的性价比。

型号	开关频率	频率扩展	待机功耗	工作保护模式	封装
LY6803	Varible	Y	<150mW	OTP OVP OLP OCP	SOP8
LY6805	Varible	Y	<150mW	OTP OVP OLP OCP	SOP8

IC特点：

多种工作模式
内置频率扩展(shuffling)功能，改善系统的EMI特性
实现20W以下“No Y-CAP”系统设计
内置4ms 软启动功能
内置前沿消隐(Leading edge blanking)
内置多种保护：OVP OCP OPP OLP
过压保护(OVP)双重OVP
内置OCP补偿模块
目前提供SOP8封装形式，符合RoHS标准

应用范围：

手机充电器 机顶盒
LCD TV待机电源　　PC待机电源
消费类电子用电设备　　白色家电
适配器

典型应用：

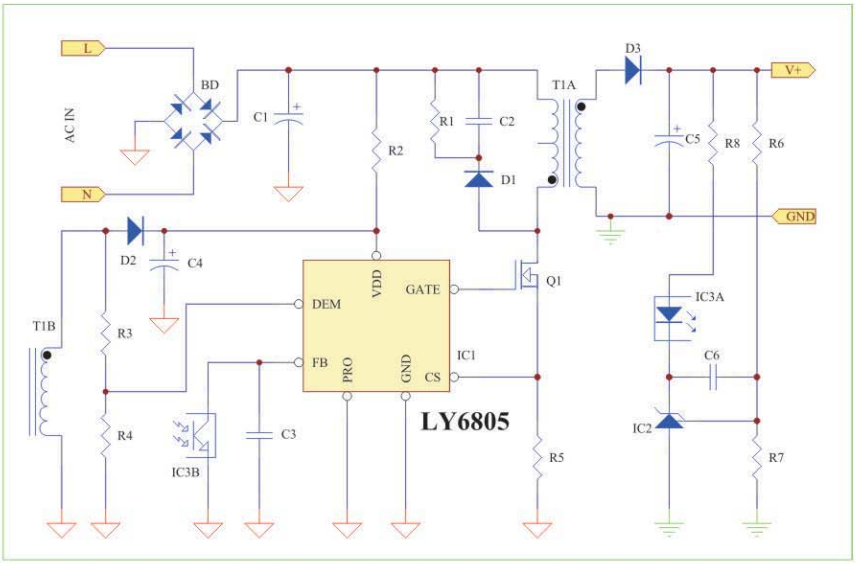

典型应用：

高效率绿色降压型PWM控制功率开关

SL8001IC是一款DC/DC降压型IC，固定频率脉宽调制（降压型）DC/DC转换器。具有2A负载驱动能力并且效率高，低纹波和极好的线性，负载调节能力好，仅需最少外部元。可调输出使用简单，内建频率补偿和固定频率震荡器。脉宽调制控制电路可以线性调节占空比从0到100%。具有使能功能，内置过流和短路保护功能；恒压CV，恒流CC，功能齐全，内置频率补偿模块使外部元件最少。

Porduct Number	Topoogy: Buck	BJT	Input Voltage	Freq	Adj:Vref	Cable comp	Isense Voltage	Remarks	OPUTPUT	Package
SL8001	PWM+BJT	2A	4.5-45V	150KHz	1.235V	Y	155mV	CC/CV	5V1A	SOP8-EP
LY8006	PWM	Ext	4.5-40V	150KHz	0.80V	*	50mV	CC/CV	5V1-5A	SOP8
LY2576	PWM+BJT	3A	4.5-45V	50KHz	3.3V 5V Adj	*	-	-		TO-263 TO-220
LY2596	PWM+BJT	3A	4.5-45V	150KHz	3.3V 5V Adj	*	-	-		TO-263 TO-220
LY1507	PWM+BJT	2A	4.5-45V	50KHz	3.3V 5V Adj	*	-	-		TO-252-5L SOP8
LY1509	PWM+BJT	2A	4.5-45V	150KHz	3.3V 5V Adj	*	-	-		TO-252-5L SOP8
LY8033	PWM+BJT	3A	4.5-60V	150KHz	3.3V 5V Adj	*	-	-		TO-263 TO-220

产品特点：

5V至40V的宽输入电压范围内置频率补偿.
恒压输出可调恒压时内置线材补偿
恒定输出电流能力内置SCP OTP
目前提供E-SOP8封装形式，符合RoHS标准

应用范围:

常规用于汽车电瓶(轿车12V，卡车24V)供电的车载充电器
各种便携式、手持式设备的锂电池充电领域
Apple iPhone iPad charger

典型应用：

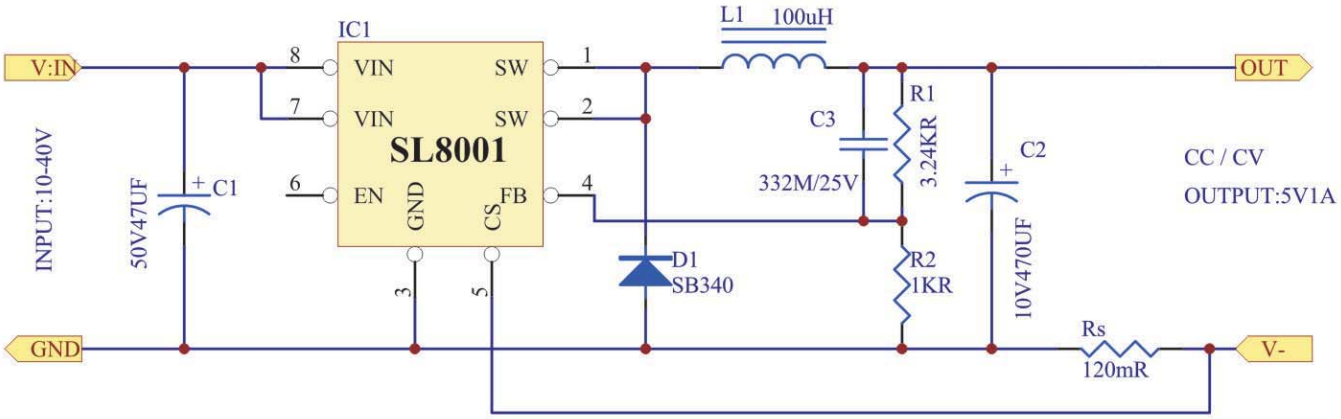

高精度极微小功耗：运放

LY3211（单）是一种低功耗 输入和输出电压反馈放大器。它有一个宽的共模输入电压范围和输出电压摆幅，以最小的工作电源电压下降至2.1V。建议的最大电源电压为5.5V。它被指定在扩展- 40℃+ 85℃温度范围。

LY3211每一个放大器的低电流消耗提供1MHz带宽。非常低的输入偏置电流为10pA使LY3211可用于集成，光电二极管放大器，和压电传感器。输入和输出是有用的设计缓冲单电源系统的ASIC。
这系列的放大器的应用包括安全监测，便携式设备，电池和电源控制，信号调理和接口的传感器在非常低的电力系统。

型号	通道	SH DN	VCC(V)	GBP (Mhz)	SR (V/us)	Vos (mV)	IB (pA)	Iq/ Ch	封装	备注
LYS3211	1	N	2.1--5.5V	1.00	0.52	0.80	10	120uA	SOT23-5	极微小功耗
LYS3213	2	N	2.1--5.5V	1.00	0.52	0.80	10	120uA	SOP8	极微小功耗
LYS3215	4	N	2.1--5.5V	1.00	0.52	0.80	10	120uA	SOP14	极微小功耗
LY321	1	N	3.0--32V	1.00		2.00	45	0.43mA	SOT23-5	极微小功耗
LY358	2	N	3.0--32V	1.00		2.00	45	0.50mA	SOP8	极微小功耗
LY324	4	N	3.0--32V	1.00		2.00	45	0.70mA	SOP14	极微小功耗

型号	通道	applica	VCC(V)	Vref	Iibv (nA)	Vsense	Iibi (uA)	Iq/ Ch	封装	备注
LY8013	2	CC/CV	2.5-18V	1.21V	50	200mV	25	0.60mA	SOT23-6	XX4313
LY8011	2	CC/CV	2.5-18V	1.21V	50	50mV	25	0.60mA	SOT23-6	NEW
LY101	2	CC/CV	4.5-32V	1.24V	-300		30	0.60mA	SOP8	TSM101
LY103	2	CC/CV	4.5-32V	2.50V	20		25	0.60mA	SOP8	TSM103 XXX4300A

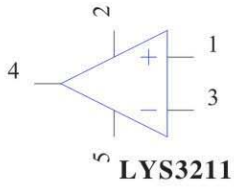

LYS3211

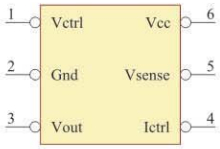

LY8011

LYS3211产品特点：

- Low Cost
- Rail-to-Rail Input and Output
- 0.8mV Typical VOS
- Unity Gain Stable
- Gain Bandwidth Product: 1MHz
- Very Low Input Bias Current: 10pA
- Supply Voltage Range: 2.1V to 5.5V
- Input Voltage Range: -0.1V to +5.6V
- with VS = 5.5V
- Small Packaging

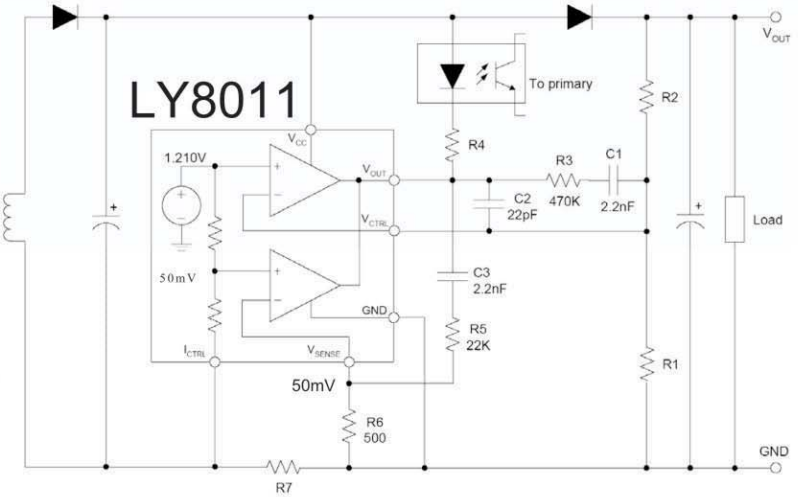

高性能隔离LED驱动

LY104x系列集成了一次侧控制的PWM与功率MOSFET。

LY104x系列内部集成恒流恒压(CV/CC)设计，在系统设计中无需光耦器件、TL431和X/Y电容，是LED和电池充电器设计的最佳选择。

型号	适用输出功率	最高开关频率	MOSFET Vds	MOSFET Rds(on)	待机功耗	OUT:CV	OUT:CC	工作保护模式	封装
LY1043	7.0W	65KHz	>600V	9.0Ω	<200mW	5%	5%	OTP OCP OVP SCP	DIP8
LY1045	10.0W	65KHz	>600V	5.0Ω	<200mW	5%	5%	OTP OCP OVP SCP	DIP8
LY1046	12.0W	65KHz	>600V	4.4Ω	<200mW	5%	5%	OTP OCP OVP SCP	DIP8
LY1047	15.0W	65KHz	>600V	3.3Ω	<300mW	5%	5%	OTP OCP OVP SCP	DIP8
LY1048	18.0W	65KHz	>600V	2.2Ω	<300mW	5%	5%	OTP OCP OVP SCP	DIP8

特点：

内置误差放大器进行 CV/CC操作
LED电流精度优于±5%
内置软启动功能
外置可调CC恒流
CV模式下内置线压降补偿
内置自动补偿线输入电压。电感感量变化。提高精度
LED短路保护
LED开路保护

应用范围：

CV/CC充电器
线性电源/RCC替代
无绳电话、数码相机充电器
小功率适配器
LED Driver

典型应用：

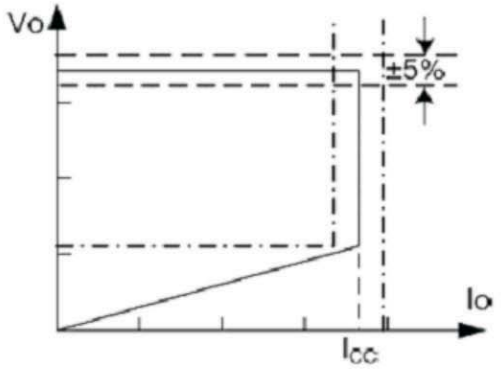

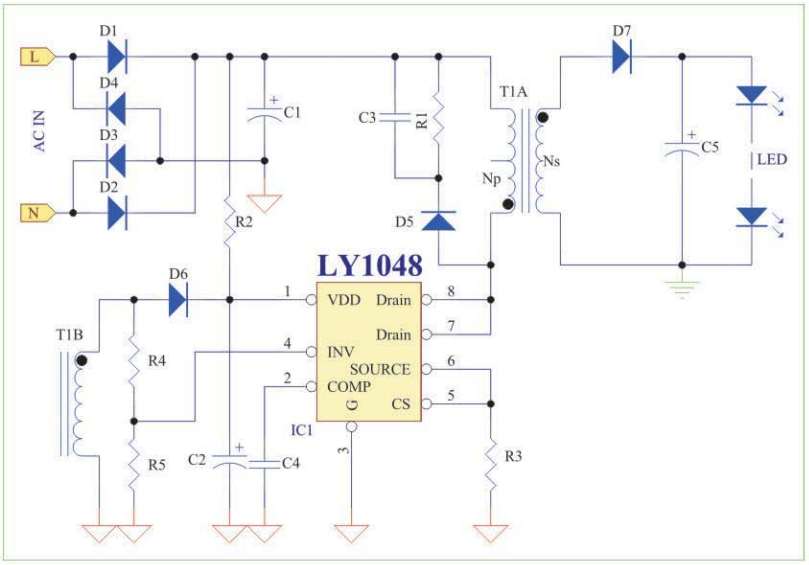

瞬时启动的高PF隔离LED驱动:LY1012

LY1012是一款单级、带有源功率因数校正的高精度原边反馈LED恒流控制芯片，适用于85Vac-265Vac全范围输入电压的反激式隔离或升降压型非隔离LED恒流电源。

LY1012集成有源功率因数校正电路，可以实现很高的功率因数和很低的总谐波失真。由于工作在电感电流临界连续模式，功率MOS管处于零电流开通状态，开关损耗得以减小，同时变压器的利用率也较高。

LY1012采用专有的电流采样机制，工作于原边反馈模式，无需次级反馈电路，即可实现高精度输出恒流控制，极大的节约了系统成本和体积，提高了系统的可靠性。芯片采用了专利的源极驱动技术和内部快速充电电路，可以实现较低的原边驱动损耗，超快速的系统上电和LED启动。

LY1012采用专利的线电压和负载补偿技术，可以达到优异的线电压调整率和负载调整率。线电压补偿系数还可以通过外部元件灵活调整。

LY1012内置多重保护功能来加强系统可靠性，包括LED开路保护、LED短路保护、芯片供电过压和欠压保护、电流采样电阻开路和短路保护、以及逐周期限流等。所有的保护都具有自动重启功能。

产品特点：

单级QR模式、有源功率因数校正，高PF值，低THD
高电流精度：±3%
逐周期原边电流限流
LED短路/开路保护
电流采样电阻短路/开路保护
变压器饱和保护
芯片供电过压/欠压保护
目前提供SOP8封装形式，符合RoHS标准

应用范围：

LED球泡灯，T8灯管 天花灯 吸顶灯 平板灯

典型应用：

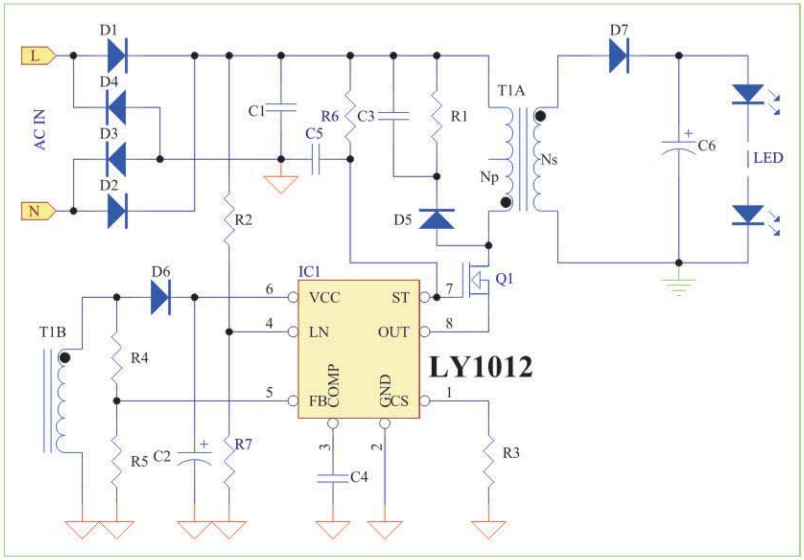

典型应用：

瞬时启动的高PF非隔离LED驱动:LY100*系列

LY100*系列是一款高精度的LED恒流控制芯片，应用于非隔离的降压型LED电源系统，适合全范围的交流电压输入或者12V~500V的直流电压输入。

LY100*系列内部集成功率MOSFET，只需要很少的外围元件，即可实现优异的恒流特性.内带有高精度的电流取样电路，实现高精度的LED恒流输出和优异的线性调整率。IC工作在电感电流临界模式，系统输出电流不随电感量和LED工作电压的变化而变化，实现优异的OUT调整率。

LY100*系列具有多重保护功能，包括LED短路保护、电流采样电阻短路保护和IC过温保护。

Porduct Number	MOSFET Vds	RDS(on)	OUT: power	OUT:MAX current	current range	IC:OTP	Package
LY1001	600V	8.0Ω	3-12W	120mA	3%	Y	SOP8
LY1005	600V	8.0Ω	8-25W	260mA	3%	Y	DIP8
LY1007	600V	4.4Ω	8-36W	320mA	3%	Y	DIP8

产品特点:

内置高压MOSFET
IC自供电,无额外供电电路
支持高PF值（>0.9）
高电流精度线性调整率： ±0.8%（176Vac~265Vac，满载）
负载调整率： ±0.2%（220Vac，Vo：37V~76V）
电流精度不受输入电压及电感容差影响
周边零件少，控制简单
目前提供DIP8 SOP8二种封装形式，符合RoHS标准

应用范围:

LED球泡灯，T8灯管 天花灯 吸顶灯 平板灯

典型应用：

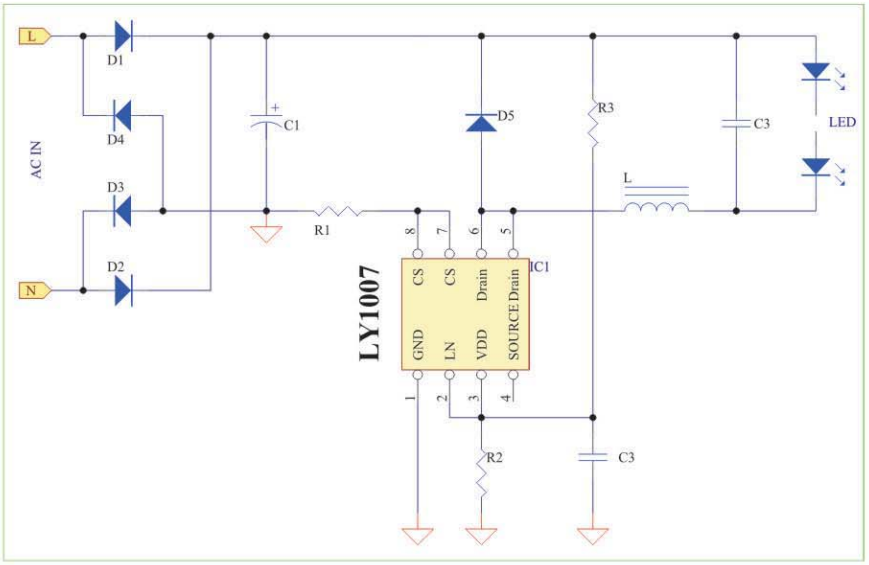

典型应用：

高PF非隔离LED驱动:LY1026

LY1026是一款高精度的LED恒流控制芯片，应用于非隔离的降压型LED电源系统，适合全范围的交流电压输入：90---300V AC。

LY1026内部集成功率MOSFET，只需要很少的外围元件，即可实现优异的恒流特性.内带有高精度的电流取样电路，实现高精度的LED恒流输出和优异的线性调整率。IC工作在电感电流临界模式，系统输出电流不随电感量和LED工作电压的变化而变化，实现优异的OUT调整率。

LY1026具有多重保护功能，包括LED短路 开路保护、和IC过温保护。

产品特点：

内置功率开关
无辅助线圈供电
QR模式：实现高效率。低EMI
高电流精度：±3%
逐周期原边电流限流
LED短路/开路保护
完备的保护机制
目前提供DIP8 SOP8二种封装形式，符合RoHS标准

应用范围:

LED球泡灯，T5灯管 天花灯 吸顶灯

典型应用：

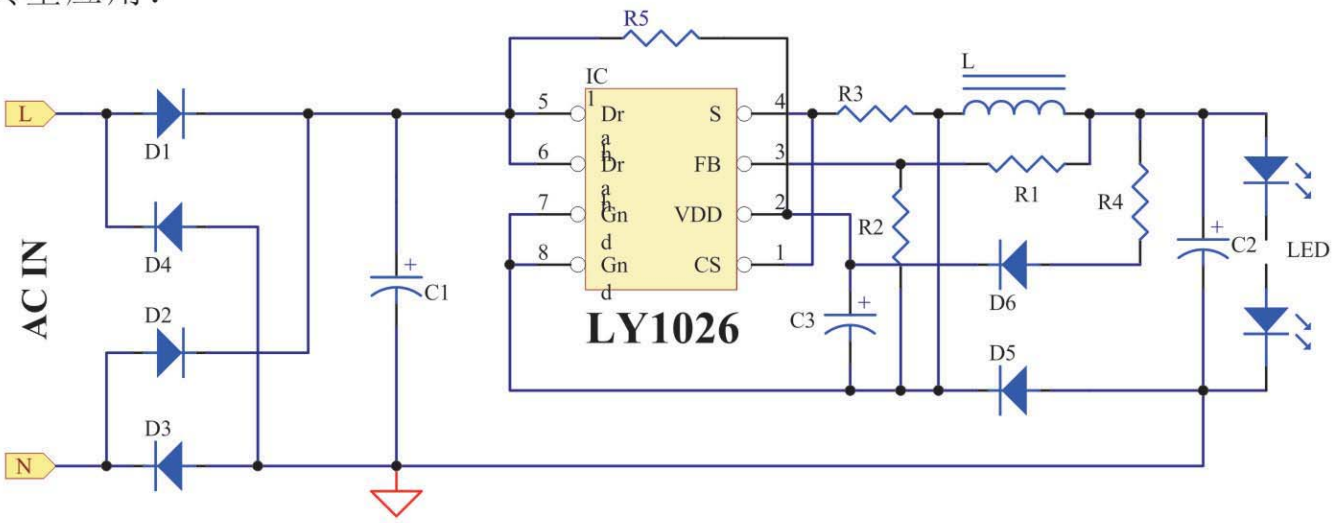

高PF非隔离LED驱动:LY113*系列

LY113*系列是一款高精度的LED恒流控制芯片，应用于非隔离的降压型LED电源系统，适合全范围的交流电压输入：90---300V AC。

LY113*系列内部集成功率MOSFET，只需要很少的外围元件，即可实现优异的恒流特性.内带有高精度的电流取样电路，实现高精度的LED恒流输出和优异的线性调整率。IC工作在电感电流临界模式，系统输出电流不随电感量和LED工作电压的变化而变化，实现优异的OUT调整率。 空载电压可调。

LY113*系列具有多重保护功能，包括LED短路 开路保护、和IC过温保护。

Porduct Number	MOS//Vds	RDS(on)	OUT: power	OUT:MAX current	current range	IC:OTP	Package
LY1133	600V	8.0Ω	3-12W	120mA	3%	Y	SOP8
LY1135	600V	8.0Ω	8-25W	260mA	3%	Y	DIP8
LY1136	600V	4.4Ω	8-36W	450mA	3%	Y	DIP8

产品特点：

内置功率开关
无辅助线圈供电
QR模式：实现高效率。低EMI低THD
支持高PF值（>0.90）
电流精度不受输入电压及电感容差影响
高电流精度：±3%
逐周期原边电流限流
空载电压可调。
LED短路/开路保护
完备的保护机制
目前提供DIP8 SOP8二种封装形式，符合RoHS标准

应用范围：

LED球泡灯，T5灯管 天花灯 吸顶灯

典型应用：

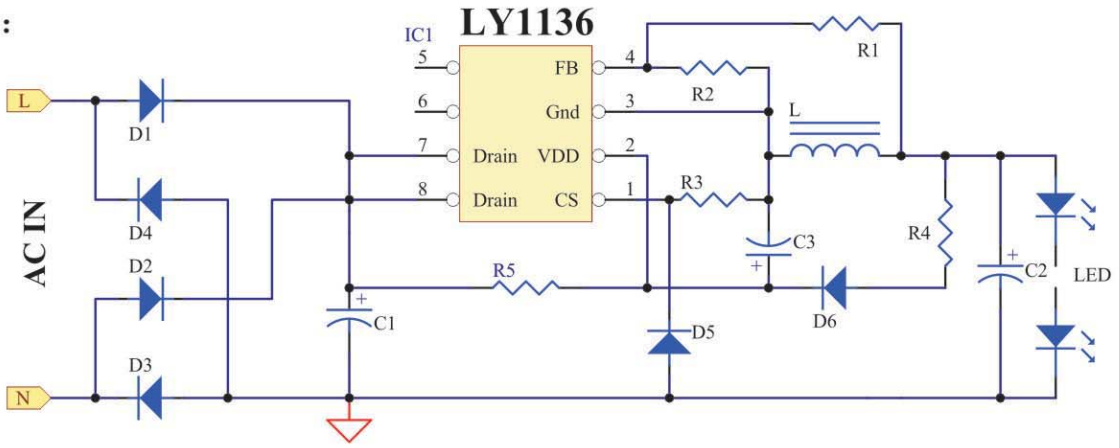

单通道触摸感应开关:LY255

LY255是一款单通道电容式触摸感应控制开关IC，可以替代传统的机械式开关。该IC采用CMOS工艺制造，结构简单，性能稳定。IC可通过外部引脚配置成多种工作模式，可广泛应用于灯光控制、玩具、家用电器等产品中。

产品特点：

工作电压：2.0V～5.5V。
最高功耗工作电流为10uA，低功耗模式工作电流仅1.5uA(均指3.0V供电且不带负载的条件下)。
可通过外部引脚配置为多种模式。
高可靠性，芯片内置去抖动电路，可有效防止由外部噪声干扰导致的误动作。
可用于玻璃、陶瓷、塑料等介质表面。
SSOP-16.SOT23-6封装

应用范围:

应用于灯光控制、玩具、家用电器等产品中。

典型应用：

Cj指调节灵敏度的电容，电容值大小0pF～47pF电容值的增大将导致灵敏度降低。

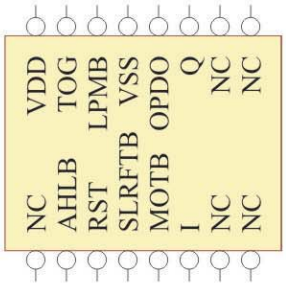

LY255A SSOP16

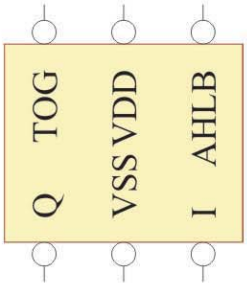

LY255B SOT23-6

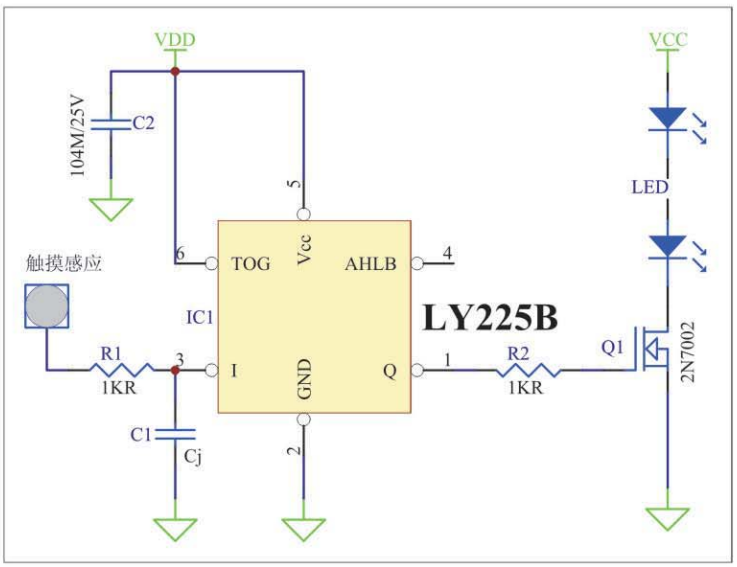

深圳市佳林卓电子有限公司
StrongLink Shenzhen Stronglink Eiectronics Co.,ltd
深圳市宝安44区富源商贸大厦B座1202室
电话：+86-755-29769468，传真：+86-755-27918243
邮箱：stronglink@stglsemi.com
strong_link@126.com
中山办事处
中山古镇六坊花园A1栋1303
电话：+86-760-87561721，传真：+86-760-87561721
www.stglsemi.com

本画册资料及图文如有更改，恕不另行通知！佳林卓保留最终解释权！